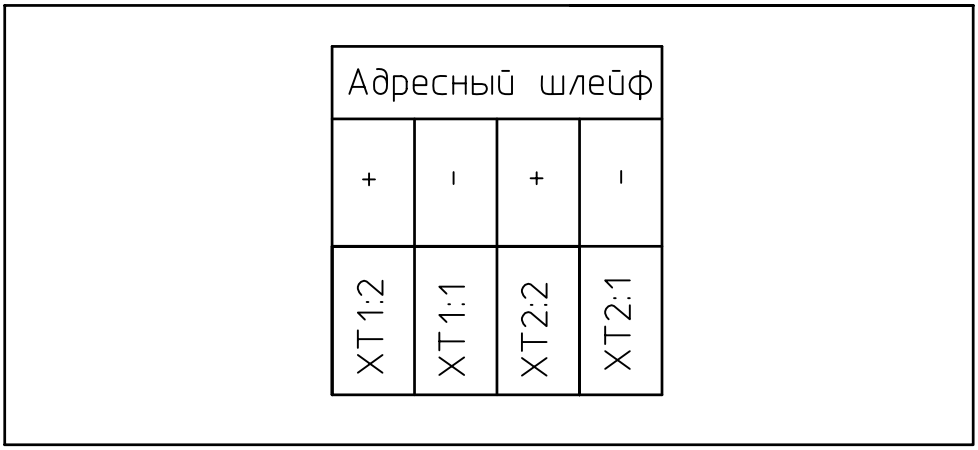

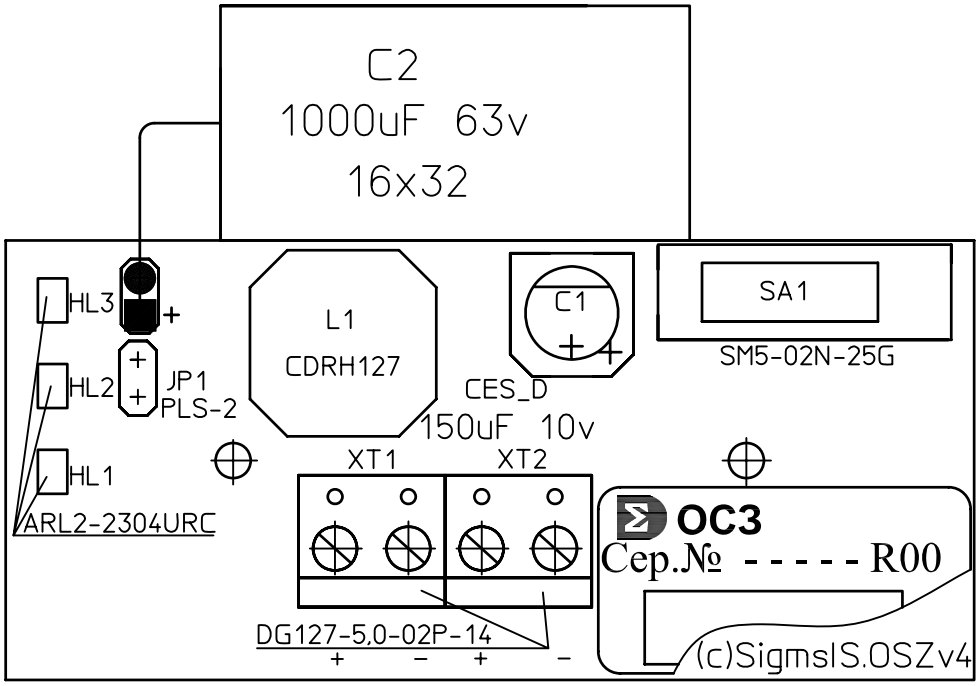

Изм	Лист	N° докум.	Подп.	Дата
Разраб.				
Пров.				
Т.контр.				
Н.контр.				
Утв.				

ОСЗ "Рубикон"

Схема электрическая подключения

Лит.	Масса	Масштаб
		2:1
Лист 1	Листов 1	

СИГМА-ИС

Перв. примен.

Справ. N°

Подпись и дата

Инв. N° дубл.

Взам. инв. N°

Подпись и дата

Инв.N° подл.

Копировал

Формат А 4